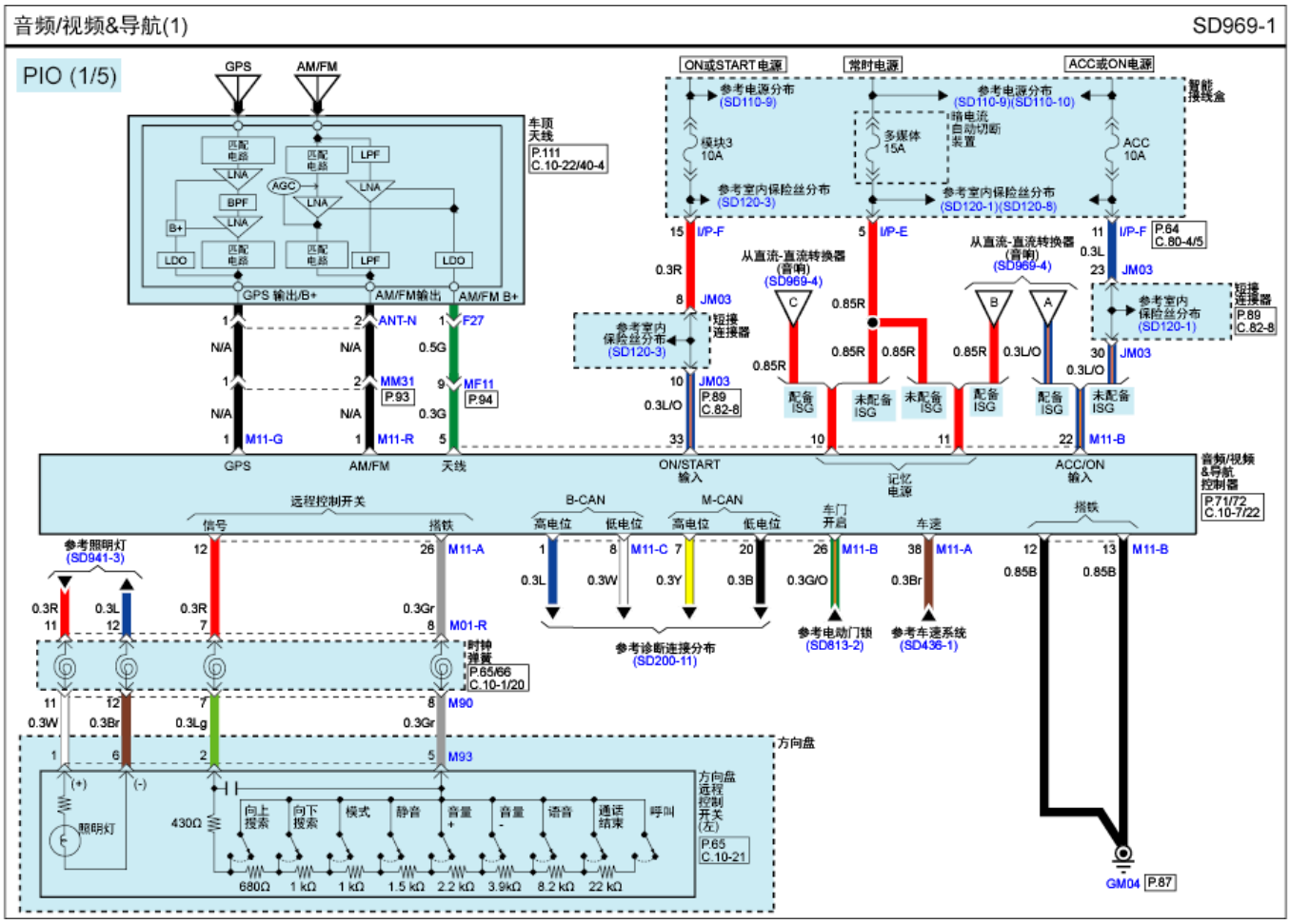
音频/视频&导航(1)
SD969-1
PIO (1/5)
GPS
AM/FM
车顶天线
P.111
C.10-22/40-4
ON或START电源
常时电源
ACC或ON电源
参考电源分布 (SD110-9)
参考电源分布 (SD110-9)(SD110-10)
智能接线盒
模块3 10A
多媒体 15A
暗电流自动切断装置
ACC 10A
参考室内保险丝分布 (SD120-3)
参考室内保险丝分布 (SD120-1)(SD120-8)
I/P-F
I/P-E
I/P-F
P.64
C.80-4/5
从直流-直流转换器 (音响) (SD969-4)
JM03
短接连接器
参考室内保险丝分布 (SD120-1)
P.89
C.82-8
ANT-N
F27
MM31
P.93
MF11
P.94
M11-G
M11-R
M11-B
配备ISG
未配备ISG
GPS
AM/FM
天线
ON/START输入
记忆电源
ACC/ON输入
音频/视频&导航控制器
P.71/72
C.10-7/22
远程控制开关
信号
搭铁
B-CAN
高电位
低电位
M-CAN
车门开启
车速
M11-A
M11-C
M11-B
参考照明灯 (SD941-3)
M01-R
时钟弹簧
P.65/66
C.10-1/20
M90
M93
参考诊断连接分布 (SD200-11)
参考电动门锁 (SD813-2)
参考车速系统 (SD436-1)
方向盘
方向盘远程控制开关(左)
P.65
C.10-21
照明灯
430Ω
向上搜索
向下搜索
模式
静音
音量+
音量-
语音
通话结束
呼叫
680Ω
1 kΩ
1 kΩ
1.5 kΩ
2.2 kΩ
3.9kΩ
8.2 kΩ
22 kΩ
GM04
P.87